CORPORATION

CÔNG TY CỔ PHẦN X
VÀ XÂY DỰNG QUẢN
Khu Hợp Thành, Phường Ph
TP. Uông Bí, tỉnh Quảng Ni
ĐT: 0333 668 355 / Fax: 0

Số: 43 /TM- KTVT

V/v: Mời chào giá cung cấp bê tông chịu lửa và phụ kiện.

Quảng Ninh, ngày 14 tháng 01 năm 2019

THƯ MỜI CHÀO GIÁ
CUNG CẤP BÊ TÔNG CHỊU LỬA VÀ PHỤ KIỆN

Kính gửi: .....

.....

Công ty cổ phần Xi măng và Xây dựng Quảng Ninh (QNC) có nhu cầu mua bê tông chịu lửa và phụ kiện để phục vụ sản xuất tại nhà máy xi măng Lam Thạch, phường Phương Nam, thành phố Uông Bí, tỉnh Quảng Ninh.

QNC trân trọng kính mời Quý Công ty (sau đây gọi chung là nhà thầu) tham gia chào giá cạnh tranh cung cấp với các nội dung sau:

1. Phạm vi cung cấp, số lượng:

TT	Tên	Đơn vị tính	Số lượng	Yêu cầu chất lượng
1	Bê tông dùng cho miệng lò nung clinker (guốc lò)	tấn	8,0	Yêu cầu chất lượng bê tông theo bảng số 1
2	Bê tông chịu lửa dùng cho chân giàn ghi	tấn	10,0	
3	Đinh râu VG 90Φ10 gồm đinh râu, chân đế	cái	200	Theo bản vẽ kèm theo
4	Đinh râu VG 130Φ10 gồm đinh râu, chân đế	cái	130	Theo bản vẽ kèm theo
5	Đinh râu VG 155Φ10 gồm đinh râu, chân đế	cái	155	Theo bản vẽ kèm theo
6	Đinh râu vòi phun Φ6	cái	600	Theo bản vẽ kèm theo
7	Neo thép Y910	cái	20	Theo bản vẽ kèm theo
8	Neo thép Y760	cái	40	Theo bản vẽ kèm theo
9	Neo thép Y460	cái	60	Theo bản vẽ kèm theo
10	Bìa bông gốm, kích thước 1200×610×5 dầy 3mm	cuộn	3	Yêu cầu chất lượng bìa bông gốm theo bảng số 2
11	Bìa bông gốm, kích thước 1200×610×3	cuộn	3	
12	Nêm thép đen 180×160×3	Cái	800	

2. Yêu cầu chất lượng: Chất lượng bê tông đáp ứng tiêu chuẩn nhà sản xuất, còn trong thời hạn sử dụng; có các chỉ tiêu hóa lý trong bảng số 1; Các chỉ tiêu chất lượng bìa bông gồm theo bảng số 2:

BẢNG SỐ 1: Yêu cầu chất lượng các loại bê tông:

STT	Đặc tính kỹ thuật	ĐVT	Bê tông miệng lò	Bê tông buồng đốt trước, buồng khói, chân ghi
I.	**Thành phần hóa**			
1	Al_2O_3	%	55,0 - 65,0	70,0 – 80,0
2	Fe_2O_3	%	< 1,5	< 1,5
3	CaO	%	< 2,0	< 2,0
4	SiO_2	%	< 10,0	< 10,0
5	SiC	%	30,0	15,0
II.	**Cơ lý**			
1	Khối lượng thể tích	g/cm3	> 2,70	> 2,70
2	Cường độ nén nguội:			
2.1	- Sau sấy 24h ở 110°C	Mpa	≥ 90,0	≥ 90,0
2.2	- Sau nung 3h ở 1000°C	Mpa	≥ 100,0	≥ 100,0
2.3	- Sau nung 3h ở 1500°C	Mpa	≥ 100,0	≥ 100,0
3	Độ co sau nung 3h ở 1500°C	%	≤ 0,5	≤ 0,5
4	Nhiệt độ sử dụng tối đa	°C	1600	1500
5	Lượng nước trộn	%	≤ 6,0	≤ 7,0

BẢNG SỐ 2: Yêu cầu kỹ thuật Bìa bông gốm:

STT	Đặc tính kỹ thuật	ĐVT	Yêu cầu
1	Dẫn nhiệt ở 400°C	W/m.K	≈ 0.090
2	Dẫn nhiệt ở 600°C	W/m.K	≈ 0.013
3	Dẫn nhiệt ở 800°C	W/m.K	≈ 0.017
4	Dung trọng	Kg/m3	≈ 128
5	Độ chịu lửa	°C	> 1250
6	Độ co trong điều kiện nâng nhiệt lên 1000°C /24 giờ.	%	> 1,75

3. Thời gian giao hàng, nghiệm thu giao nhận, thanh toán:

- Thời gian giao hàng: Thời gian giao hàng trước ngày 30/01/2019;

- Nghiệm thu khối lượng: Nghiệm thu bê tông chịu lửa bằng cân khối lượng khi giao nhận; Địa điểm giao hàng tại nhà máy xi măng Lam Thạch, phường Phương Nam, thành phố Uông Bí, tỉnh Quảng Ninh;

- Thanh toán: QNC tạm ứng cho nhà thầu 40% sau khi ký kết hợp đồng; thanh toán hết phần còn lại sau 30 ngày kể từ ngày giao hàng;

4. Yêu cầu về năng lực của nhà thầu:

Nhà thầu là tổ chức, cá nhân theo quy định của pháp luật. Nhà thầu có thể tham dự chào giá một, hai, hay nhiều loại bê tông của các nhà sản xuất khác nhau theo mục 1 trên đây;

5. Yêu cầu về hồ sơ dự chào giá:

5.1. Thành phần Hồ sơ dự chào giá:

Nhà thầu tham dự chào giá gửi hồ sơ về QNC gồm:

(a) Bản sao có chứng thực Giấy chứng nhận đăng ký kinh doanh;

(b) Bản chào giá của nhà thầu đề xuất các nội dung sau:

- Đề xuất về số lượng, chủng loại, xuất xứ, nhà sản xuất;
- Đề xuất về đơn giá từng chủng loại, giá trị lô hàng, các khoản thuế và phí, (tính theo VND);
- Đề xuất về các điều khoản thanh toán;
- Đề xuất về điều khoản bảo hành sản phẩm;
- Đề xuất về thời gian giao hàng;
- Đề xuất về hiệu lực của bản chào;
- Đề xuất các điều khoản khác (nếu có).

Hồ sơ đựng trong phòng bì dán kín, có đóng dấu hoặc ký hiệu niêm phong của nhà thầu. Ngoài bì hồ sơ ghi rõ hồ sơ tham dự thầu cung cấp bê tông chịu lửa của Công ty cổ phần Xi măng và Xây dựng Quảng Ninh.

5.2. Nộp hồ sơ dự chào giá:

- Hồ sơ dự chào giá được nộp trực tiếp hoặc gửi qua đường bưu điện về QNC vào các ngày làm việc từ thứ hai đến thứ bẩy hàng tuần;
- Thời hạn nộp hồ sơ dự chào giá: Trước 11h30' ngày 24/01/2019;
- Địa chỉ nhận hồ sơ dự chào giá: Phòng Kinh tế vật tư, Công ty cổ phần Xi măng và Xây dựng Quảng Ninh; phường Phương Nam, thành phố Uông Bí, tỉnh Quảng Ninh.
- Nếu cần làm rõ thông tin, hoặc khảo sát thực tế, đề nghị nhà thầu vui lòng liên hệ ông Ngô Hữu Thế, điện thoại: 0984 379 375;

6. Mở hồ sơ chào giá:

- QNC sẽ mở hồ sơ chào giá; chọn nhà thầu đáp ứng được các yêu cầu về số lượng, chất lượng, giá cạnh tranh; ưu tiên nhà thầu có kinh nghiệm đã thực hiện cung cấp sản phẩm tương tự.
- QNC sẽ gửi Thông báo kết quả trúng thầu cho nhà thầu trúng thầu theo đường công văn chuyển phát nhanh ngay sau khi có kết quả lựa chọn nhà thầu. QNC không có trách nhiệm phải giải thích lý do nhà thầu không trúng thầu.

QNC mong nhận được sự quan tâm tham gia chào giá của Quý Công ty./.

TỔNG GIÁM ĐỐC

Nơi nhận:
- Như kính gửi;
- Hội đồng quản trị;
- Các phòng ban Công ty;
- Website: qncc.vn;
- Lưu P.KTKH; VP.

M.S.D.N: 5700100263 - C.T.C.P
CÔNG TY CỔ PHẦN XI MĂNG VÀ XÂY DỰNG QUẢNG NINH
TP. UÔNG BÍ - T. QUẢNG NINH

Tô Ngọc Hoàng

Lần 2, ngày 29/8/2018

M.S.D.N: 5700100263 - C.T.C.P
CÔNG TY CỔ PHẦN XI MĂNG VÀ XÂY DỰNG QUẢNG NINH
TP.UONG BÍ - T.QUẢNG NINH

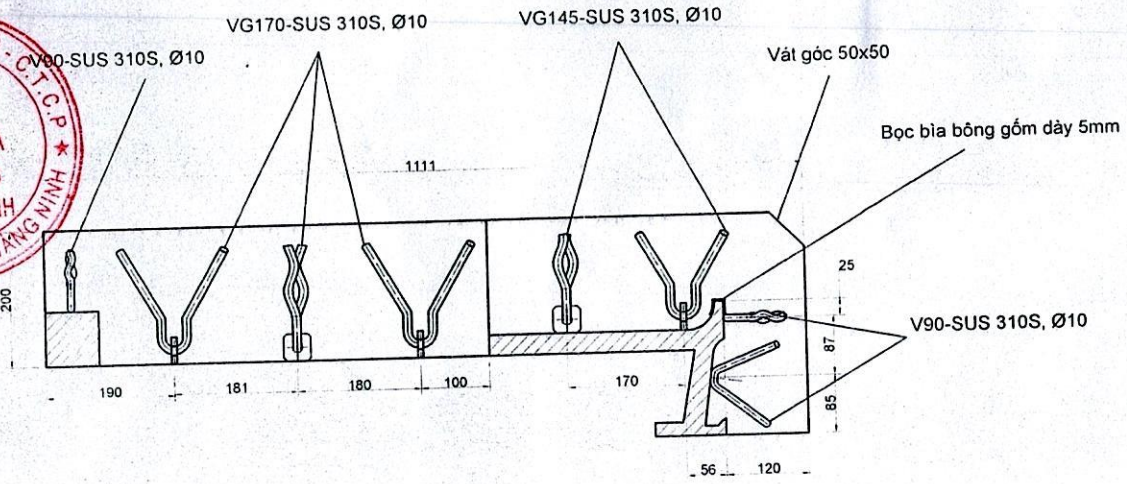

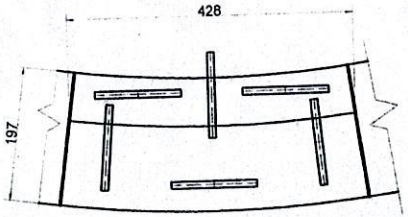

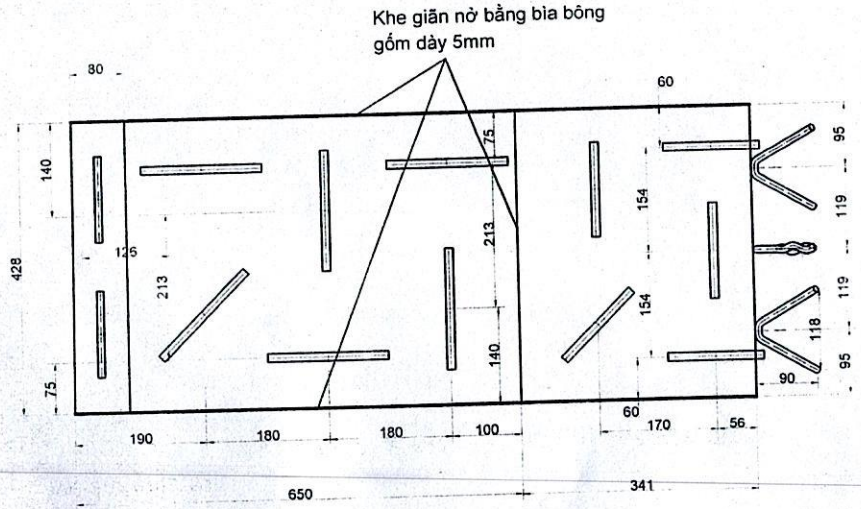

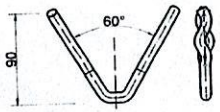

Neo thép V90, Ø10
Vật liệu: SUS 310S

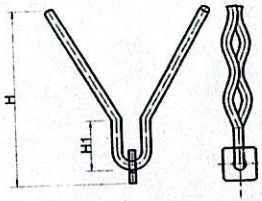

Neo thép VG, Ø10
Vật liệu: SUS 310S

KT \ Loại	VG170	VG145
H (mm)	170	145
H1 (mm)	45	30

Loại	Số lượng (cái)
VG 170	155
VG 145	130
V90	200

- Đầu neo được bọc bằng chụp nhựa dày 2mm, dài 25 mm
- Phần thân neo còn lại được phủ bằng bitumen đến cách chân neo 20mm
- Dòng que hàn Inox hàn gấu, chắc 4 phía xung quanh chân neo

CÔNG TY CỔ PHẦN XÂY DỰNG QUẢNG NINH NHÀ MÁY XI MĂNG LAM THẠCH II				BẢN VẼ BÓ TRÍ NEO THÉP VÀ ĐỔ BÊ TÔNG GUỐC LÒ DÂY CHUYỀN 1			
CN	Họ và tên	Ngày, tháng	Chữ ký				
Vẽ	Nguyễn Văn Oánh	26/10/2015					
Thiết kế							
Kiểm tra				Bản vẽ	Tỷ lệ	Vật liệu	T/số
Duyệt	Phạm Quốc Hùng			01			01

M.S.D.N: 5700100283 - C.T.C.P
CÔNG TY CỔ PHẦN XI MĂNG VÀ XÂY DỰNG QUẢNG NINH
TP. UÔNG BÍ - T. QUẢNG NINH

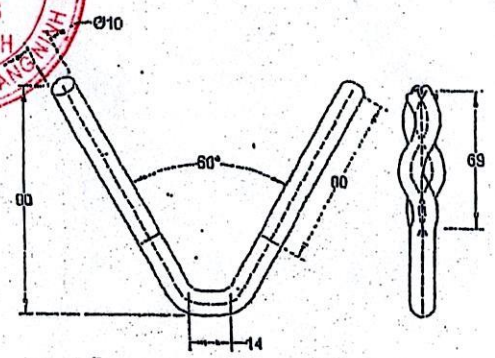

Neo thép V20, Ø10
Vật liệu: SUS 310S

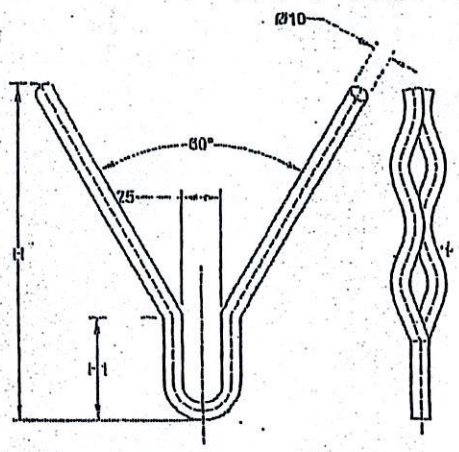

Neo thép VG, Ø10
Vật liệu: SUS 310S

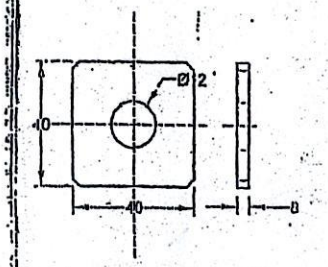

Chân đế
Vật liệu: SUS 304

Loại	Số lượng (cái)
VG155	135
VG130	150
V20	160
Chân đế	285

KT \ Loại	VG155	VG130
H (mm)	155	130
H1 (mm)	45	30

- Đầu neo được bọc bằng dạp nhựa dày 2mm, dài 25 mm
- Phần thân neo còn lại được phủ bằng bitumen cách chân neo 20mm

CÔNG TY CỔ PHẦN PHÁT TRIỂN VẬT LIỆU CHỊU LỬA NOVAREF			
CN	Họ và tên	Ngày, tháng	Chữ ký
Vẽ	Nguyễn Hoài Sơn		
Thiết kế	Nguyễn Hoài Sơn		
Kiểm tra	Nguyễn Sông Hương		
Duyệt	Nguyễn Đình Nghị		

BẢN VẼ BỐ TRÍ NEO THÉP VÀ BÓ BÊ TÔNG CUỐC LÒ DÂY CHUYỀN 1

CÔNG TY CỔ PHẦN XÂY DỰNG QUẢNG NINH
NHÀ MÁY XI MĂNG LAM THẠCH

Bản vẽ	Tỷ lệ	Vật liệu	ISSUE
OUT-2			01

M.S.D.N: 5700100263 - C.T.C.P
CÔNG TY CỔ PHẦN XI MĂNG VÀ XÂY DỰNG QUẢNG NINH
TP.UÔNG BÍ - T.QUẢNG NINH

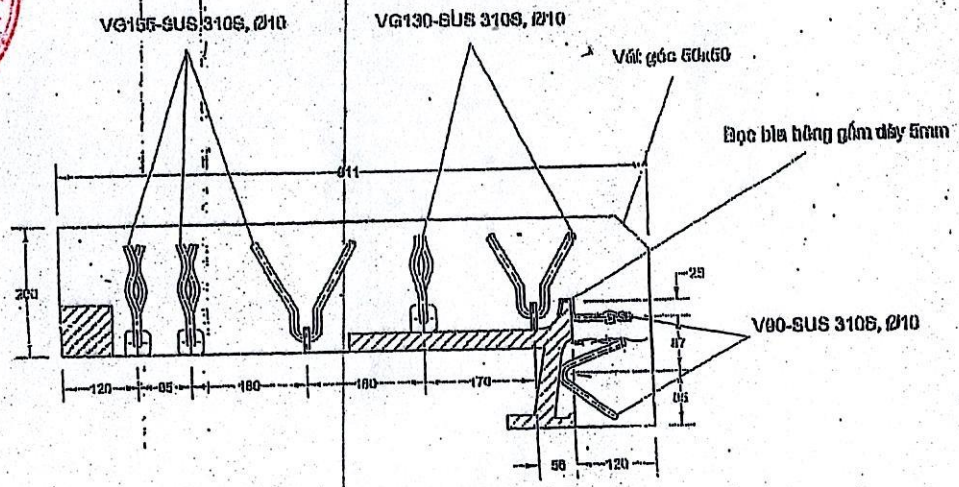

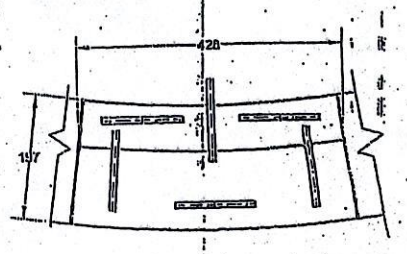

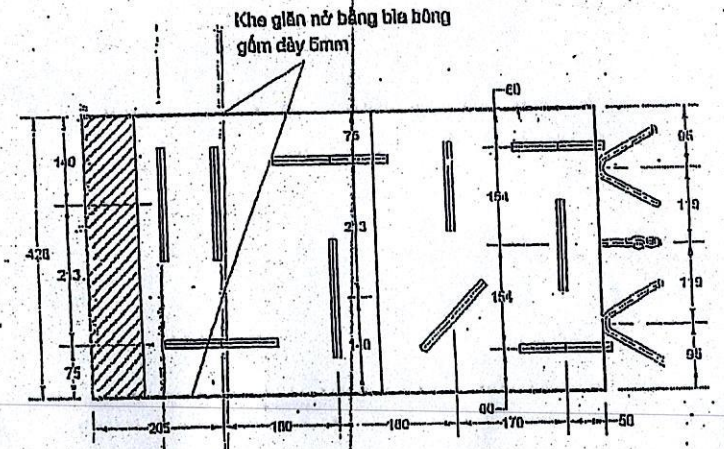

CÔNG TY CỔ PHẦN PHÁT TRIỂN VẬT LIỆU CHỊU LỬA NUVABRIP				BẢN VẼ BỐ TRÍ NEO THÉP VÀ BỐ ĐỂ TỔNG GIỐC LÒ RÂY CHUYỀN 1			
CN	Họ và tên	Ngày, tháng	Chữ ký	CÔNG TY CỔ PHẦN XI MĂNG QUẢNG NINH NHÀ MÁY XI MĂNG LÁNH THẠCH			
Vẽ	Nguyễn Hoài Sơn	23/5/2013					
Thiết kế	Nguyễn Hoài Sơn	23/5/2013					
Kiểm tra	Nguyễn Sùng Hương	23/5/2013		Bản vẽ	Tỷ lệ	Vật liệu	Số tờ
Duyệt	Nguyễn Đình Nghị	23/5/2013		OUT-1			01

M.S.D.N: 5700100263 - C.T.C.P
CÔNG TY CỔ PHẦN XI MĂNG VÀ XÂY DỰNG QUẢNG NINH
TP. UÔNG BÍ - T. QUẢNG NINH

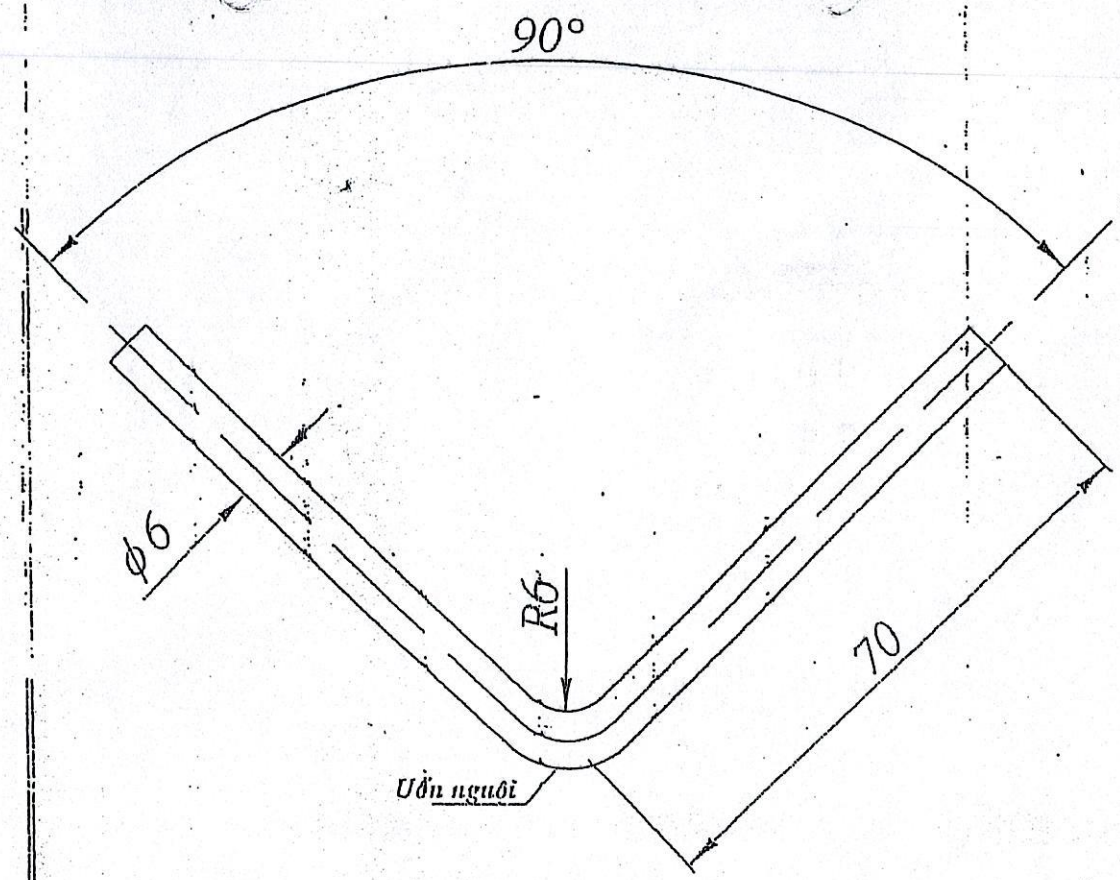

- Vật liệu: OCr 19 Ni9
- Khối lượng: 0.035 Kg/ Cái
- Số lượng:

Đã rà với phụ V6

CÔNG TY CỔ PHẦN XI MĂNG VÀ XÂY DỰNG QUẢNG NINH
M.S.D.N: 5700100263 C.T.C.P
TP. UÔNG BÍ - T. QUẢNG NINH

Đinh râu dùng ghi TC-838.

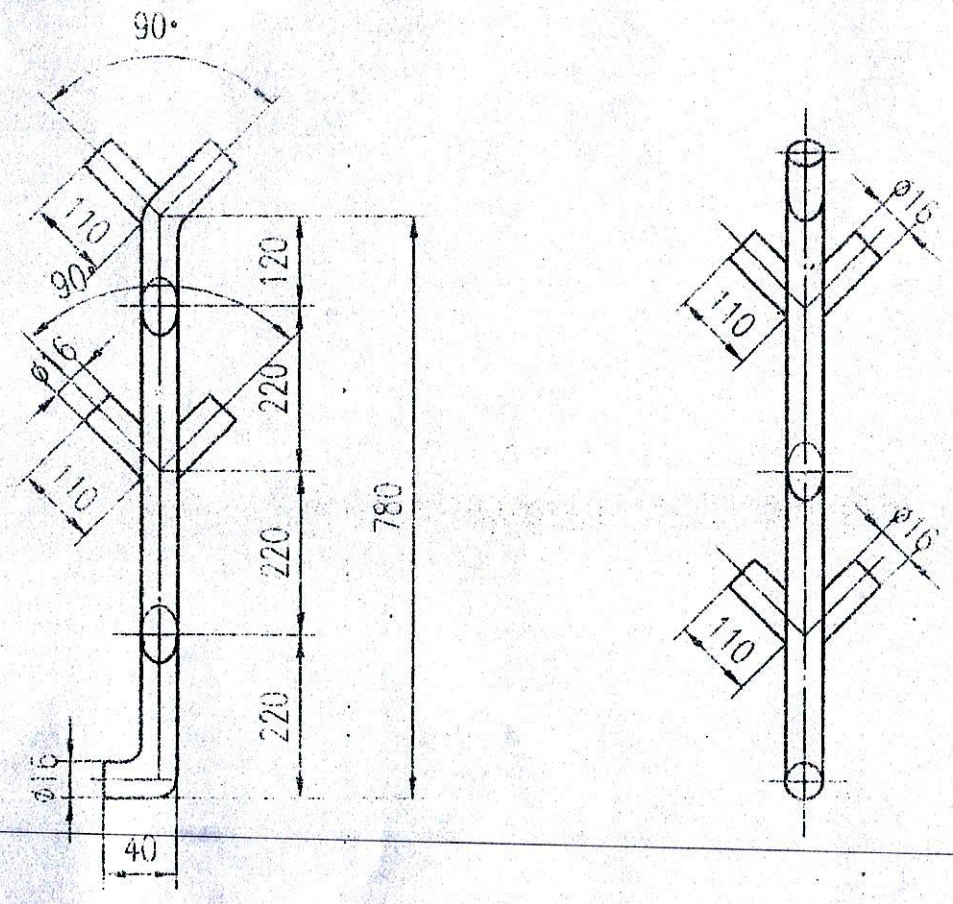

material
Vật liệu 材质:0Cr19Ni9
quantity
Số lượng 数量: 26↑
unit weight
Đơn trọng 单重: 2.66Kg
total weight
Tổng trọng 总重: 69.2Kg

Neo thép Y910

审定		图名 Đinh râu Y1 钢焊把钉Y1 Branchion Y1 welded on site	图号 R1108-P03
审核			重量(kg)
设计			比例
校对			张号

CEMTECH

M.S.D.N: 5700100263 - C.T.C.P
CÔNG TY CỔ PHẦN XI MĂNG VÀ XÂY DỰNG QUẢNG NINH
TP.UÔNG BÍ - T.QUẢNG NINH

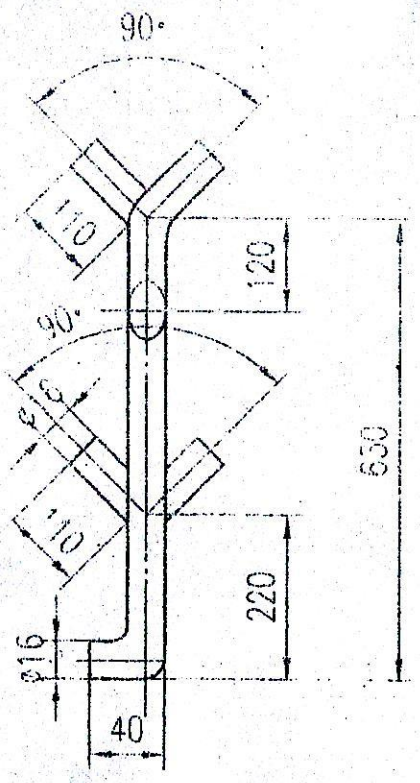

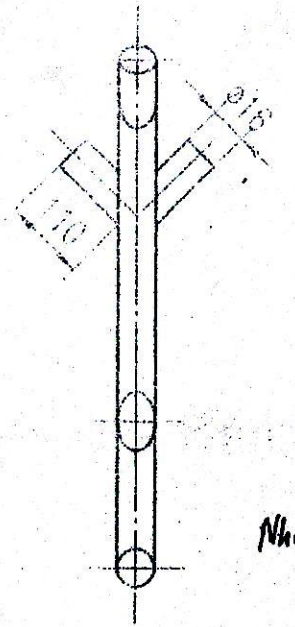

Như R03

material
材质:0Cr19Ni9
quantity
数量: 60个
unit weight
单重: 2.07Kg
total weight
总重: 124.2Kg

Neo Thép Y760

审定		图名	现焊把钉Y2	图号	R4108-R04
审核			anchor Y2 welded on site	重量(kg)	
校对				比例	版号
设计					
校图		材料		中天分名科技集团有限公司	

CENTECK

M.S.D.N: 5700100263 - C.T.C.P
CÔNG TY CỔ PHẦN XI MĂNG VÀ XÂY DỰNG QUẢNG NINH
TP. UÔNG BÍ - T. QUẢNG NINH

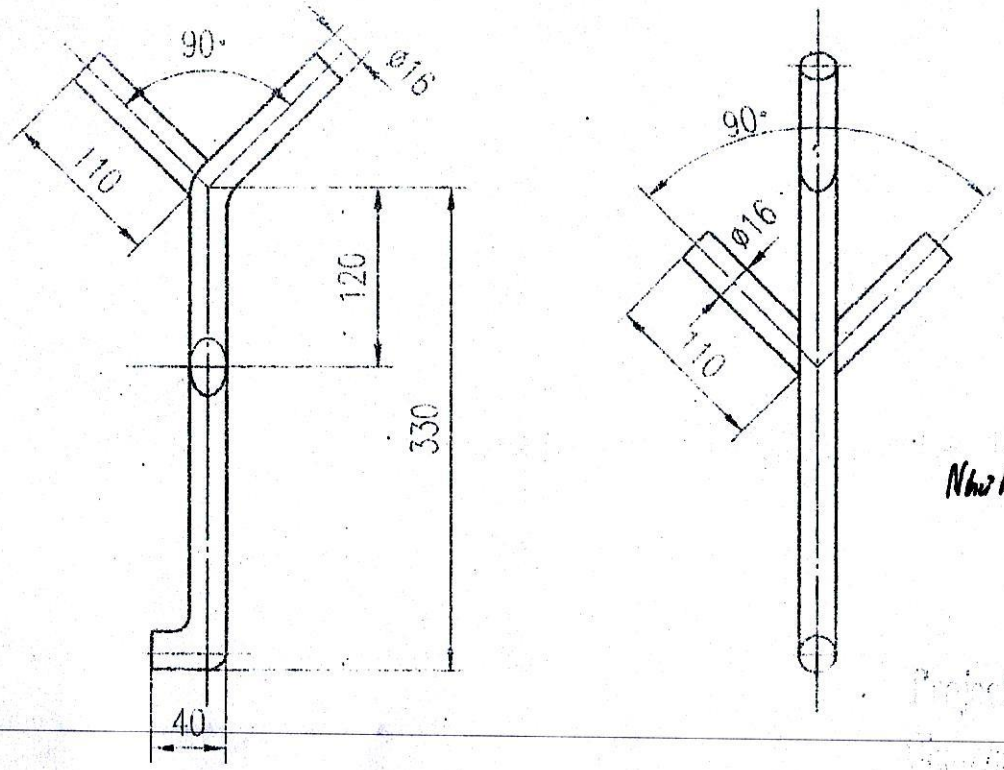

material
材质: 0Cr19Ni9
quantity
数量: 64个
Như R03 unit weight
单重: 1.25Kg
total weight
总重: 80Kg

Project Name: .....
Shanghai Heavy Machinery (North) Co., Ltd.
Authorized Signature _____

Neo thép Y460

审定		现场焊接锚Y3	图号	R4108-R05
审核		anchor Y3 welded on site	重量(kg)	
校对			比例	底号
设计				

M.S.D.N: 5700100263 - C.T.C.P
CÔNG TY CỔ PHẦN XI MĂNG VÀ XÂY DỰNG QUẢNG NINH
TP. UÔNG BÍ - T. QUẢNG NINH

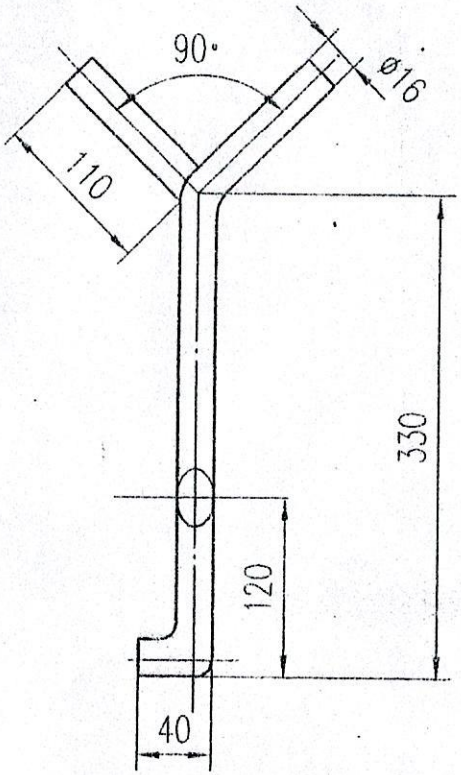

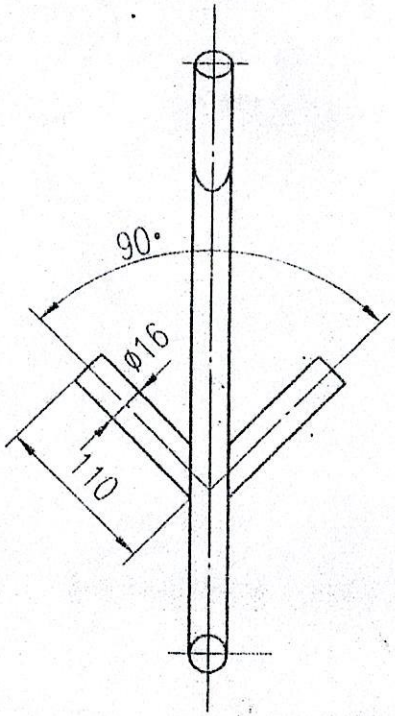

material
材质: 0Cr19Ni9
quantity
数量: 32个
unit weight
单重: 1.25Kg
total weight
总重: 40Kg

Như R03

审定		图名	现焊把钉Y4	图号	R4108-R06
审核			anchor Y4 welded on site	重量(kg)	
校对				比例	版号
设计					
制图		材料		中天仕名科技集团有限公司	

CEMTEC